【E-05】A1

一般公差

1	>±0.1
4	>±0.2
16	>±0.3
50	>±0.4
120	>±0.5
250	>±0.6
500	>±0.8
1000	>±1.0
3000	

角度公差±0.5°

孔間隔公差±0.25

記號	粗度
~	500S
	400S
	320S
	250S
	200S
	160S
	125S
▷	100S
	80S
	63S
	50S
	40S
	32S
▷	25S
	20S
	16S
	12.5S
	10.0S
	8.0S
	6.3S
	5.0S
	4.0S
	3.2S
	2.5S
	2.0S
	1.6S
	1.25S
	1.0S
	0.8S
	0.63S
	0.50S
	0.40S
	0.32S
	0.25S
	0.20S
	0.125S
	0.100S
	0.080S
	0.063S
	0.050S
	0.040S

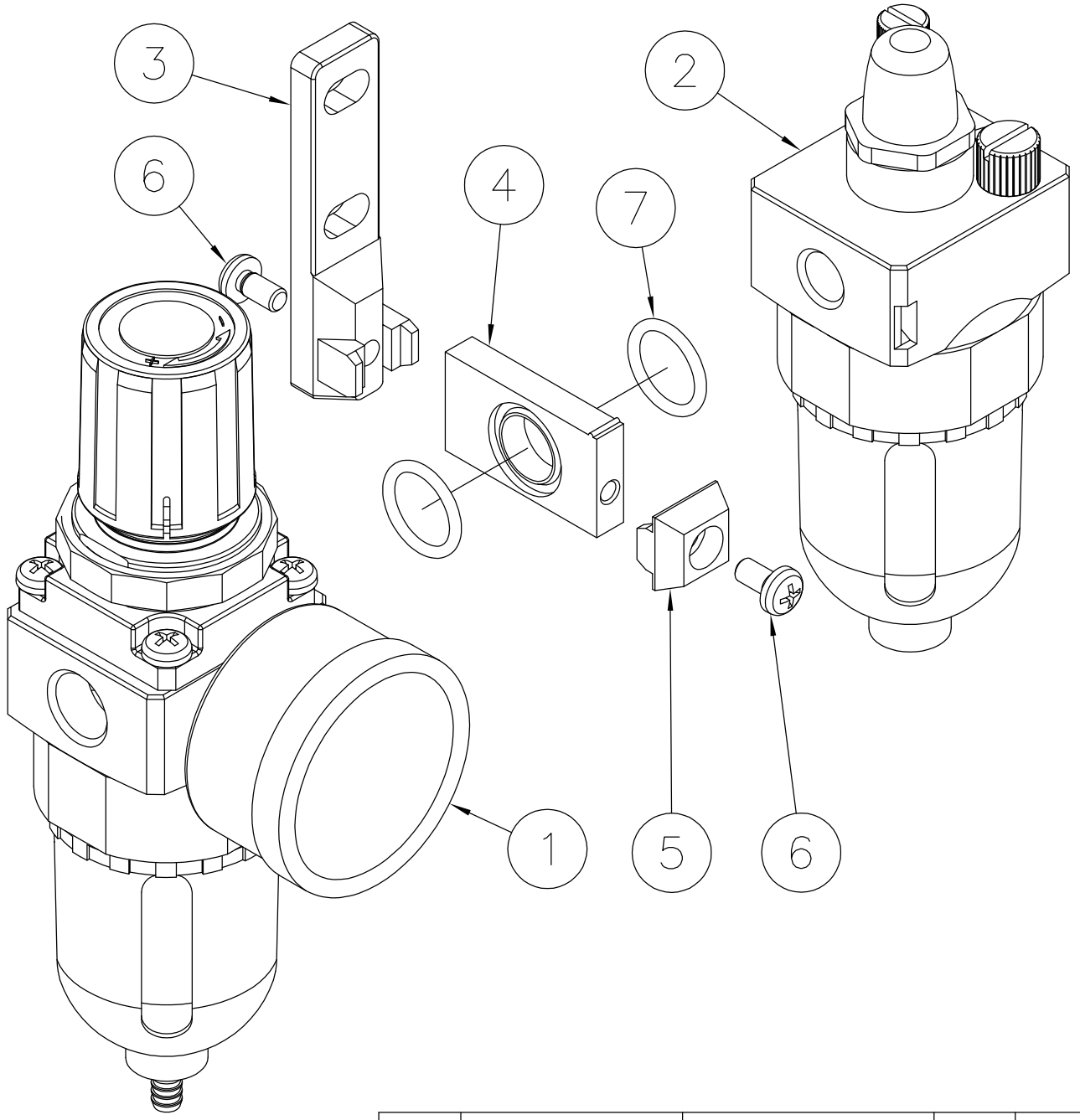

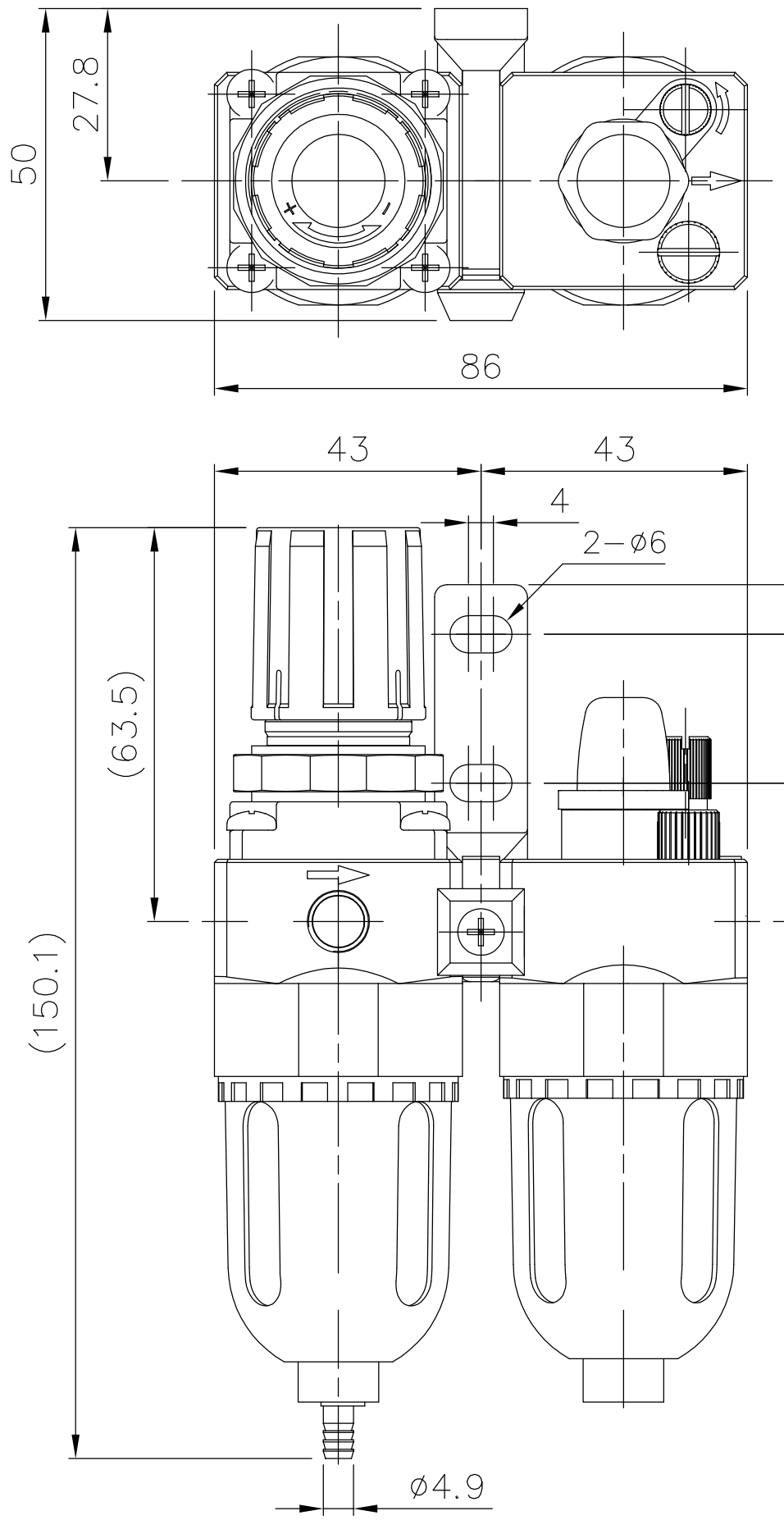

設變內容	
1	
2	設變O−ring規格
3	設變O−ring規格
4	
5	

	項目	名稱	圖號	數量	品號	備註
	1	MAFR200	B0637-×B	1	221020030111001	6A
					221020040111001	8A
	2	MAL200	B0105-×B	1	224020030101001	6A
					224020040101001	8A
	3	L 型支架	B0103-×B	1	6202200100000	
	4	連接塊	B0514-×A	1	6202200110000	
	5	支架固定座	B0104-×A	1	6202200120000	
	6	十字圓頭螺絲	M4x8L(附SW)	2	3025104008100	
3 2	7	O-RING	d13xW1.9	2	5002001300020	

圖名	MACP200−6A/8A−B 附T型支架組立圖	材質		處理		主加工		比例	1:1
		圖號	B0581-3B	審核		審校		設計	蕭吉良
								日期	92.07.29
								製圖	蕭吉良

設計變更日期記錄欄	1	94.07.01 李維新	2	97.05.26 黃清弘	3	99.02.06 黃清弘	4		5		6		7		8		9	

Mindman 金器工業股份有限公司